СРФ15х10 с ручным затвором для выгрузки бункера

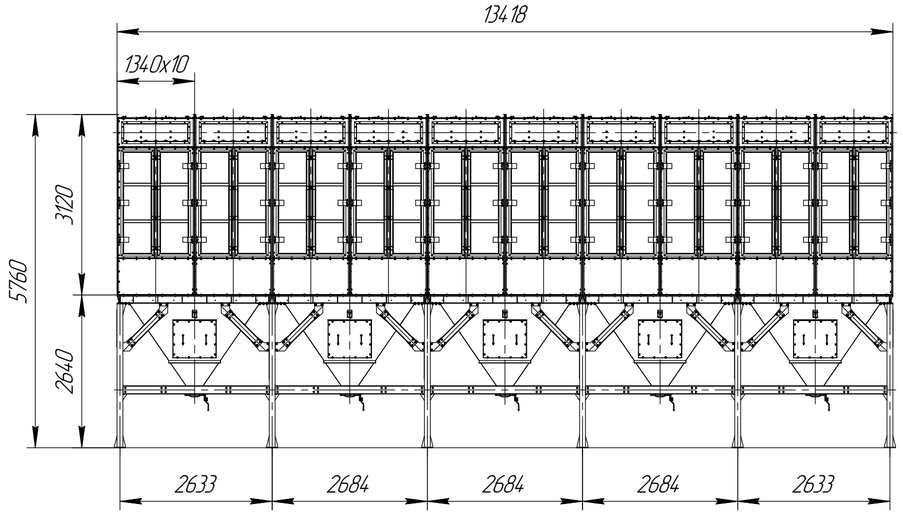

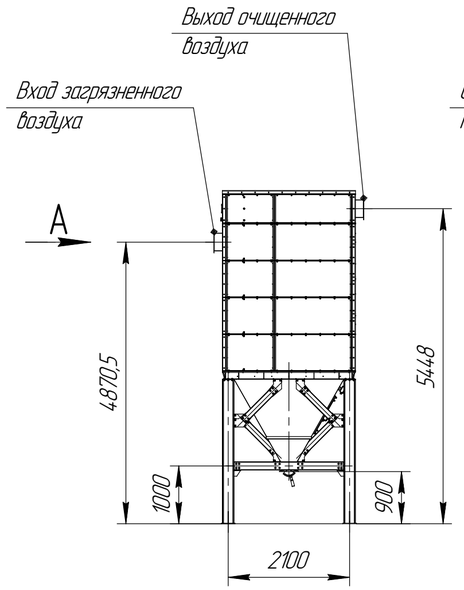

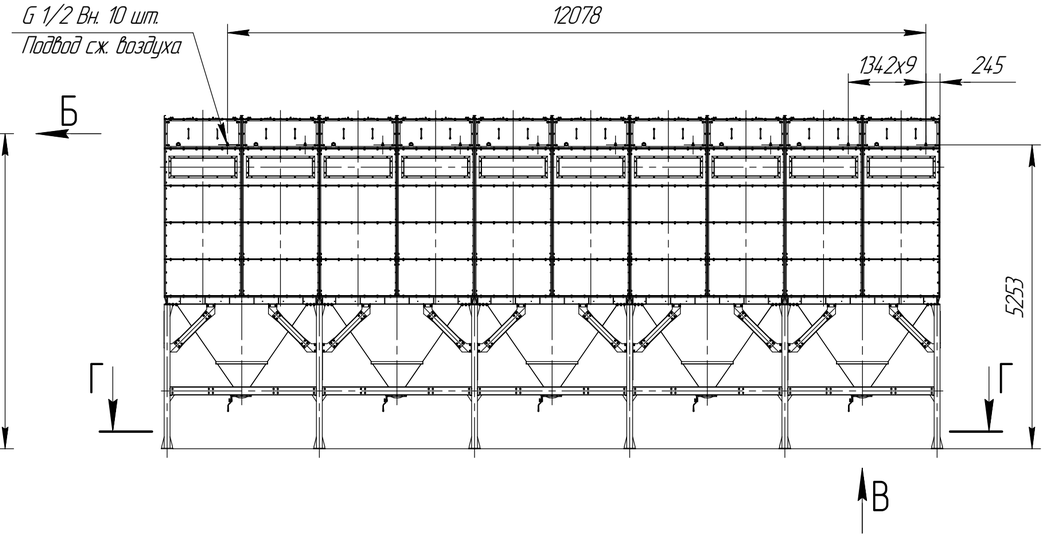

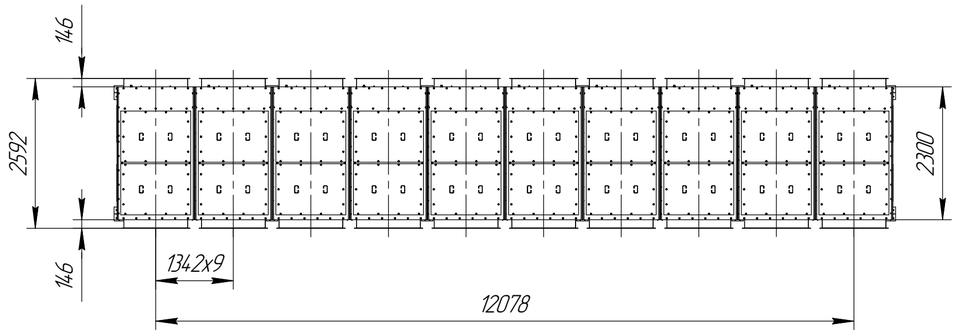

В(1:10)
5 мест

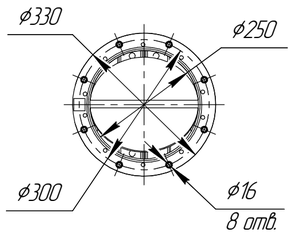

А,Б(1:15)
20 мест

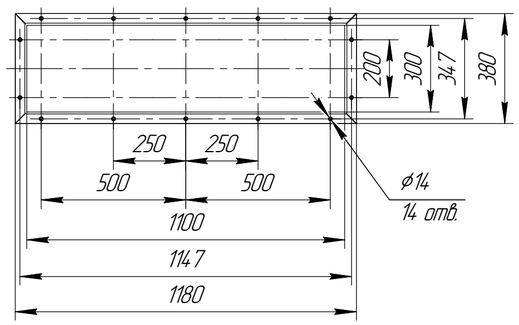

Г–Г(1:10)
12 мест

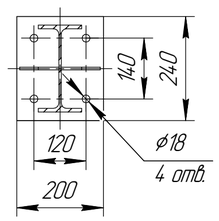

1 Размер для справок.
2 Масштаб (1:75).

Данный чертеж не связывает обязательством Производителя, поскольку основные характеристики оборудования остаются неизменными. Производитель сохраняет за собой право вносить любые модификации в узлы, детали и приспособления, как он считает необходимым для усовершенствования оборудования, для нужд производства или маркетинга без предварительного уведомления и без обязательства обновления чертежей во время внесения модификаций.

Изм.	Лист	№ докум.	Подп.	Дата	СРФ15х10 с ручным затвором для выгрузки бункера	Лист

Копировал Формат А2

Подп. и дата | Инв. № дубл. | Взам. инв. № | Подп. и дата | Инв. № подл.