СРФ15х5 с ручным затвором для выгрузки бункера

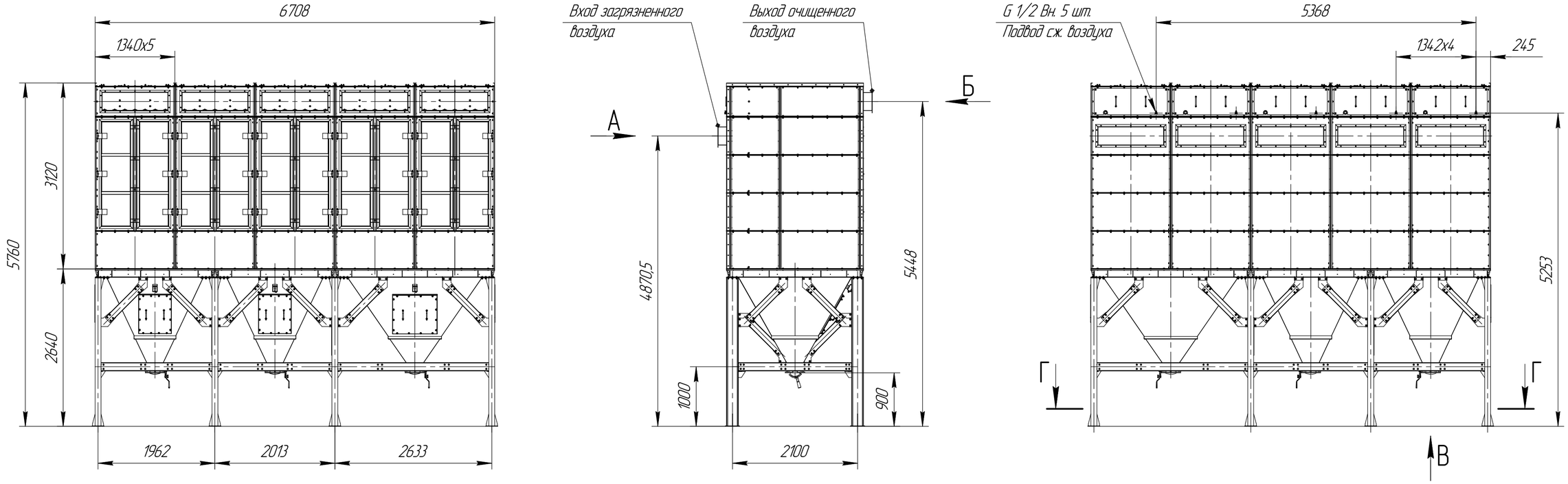

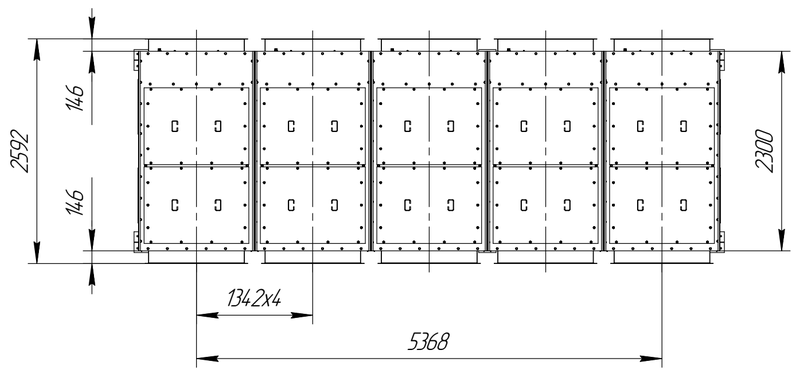

В(1:10)
3 места

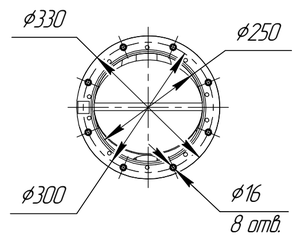

А,Б(1:15)
10 мест

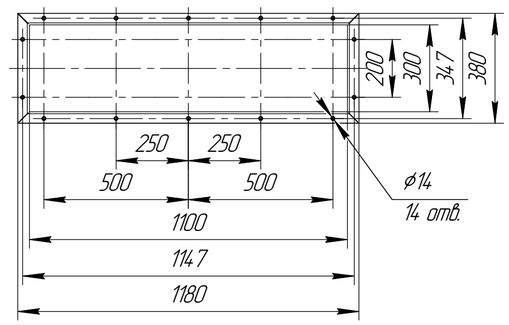

Г–Г(1:10)
8 мест

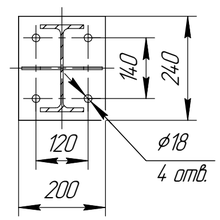

1 Размер для справок.
2 Масштаб (1:50).

Данный чертеж не связывает обязательством Производителя, поскольку основные характеристики оборудования остаются неизменными. Производитель сохраняет за собой право вносить любые модификации в узлы, детали и приспособления, как он считает необходимым для усовершенствования оборудования, для нужд производства или маркетинга без предварительного уведомления и без обязательства обновления чертежей во время внесения модификаций.

Изм.	Лист	№ докум.	Подп.	Дата	СРФ15х5 с ручным затвором для выгрузки бункера	Лист

Копировал Формат А2

Инв. № подл. | Подп. и дата | Взам. инв. № | Инв. № дубл. | Подп. и дата