РЦИЭ-ВЕНТ6 с шлюзовым затвором для выгрузки бункера

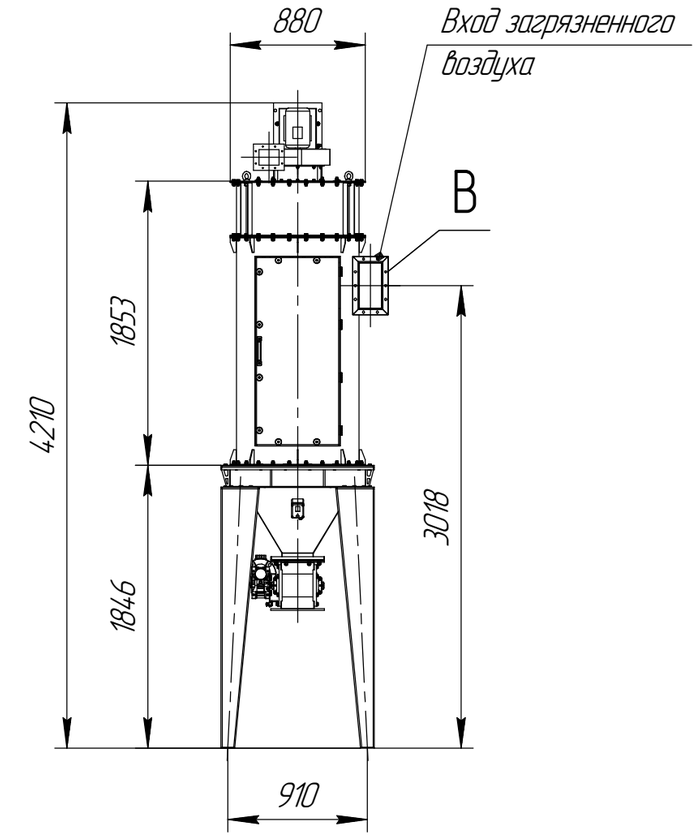

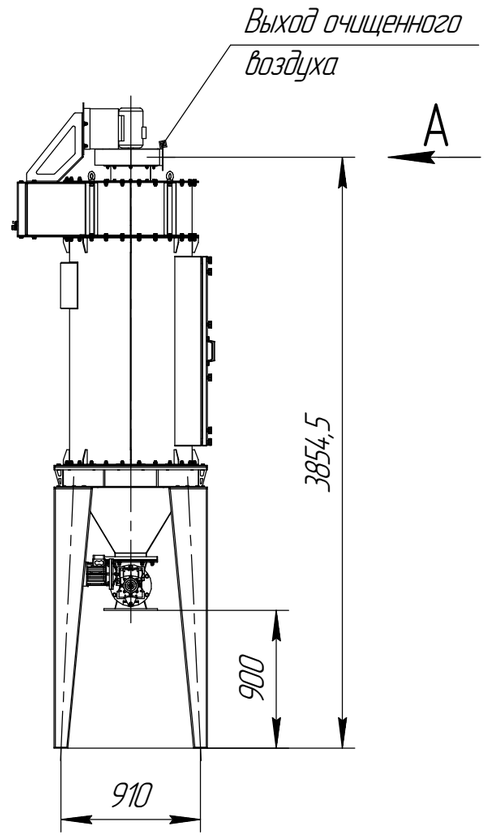

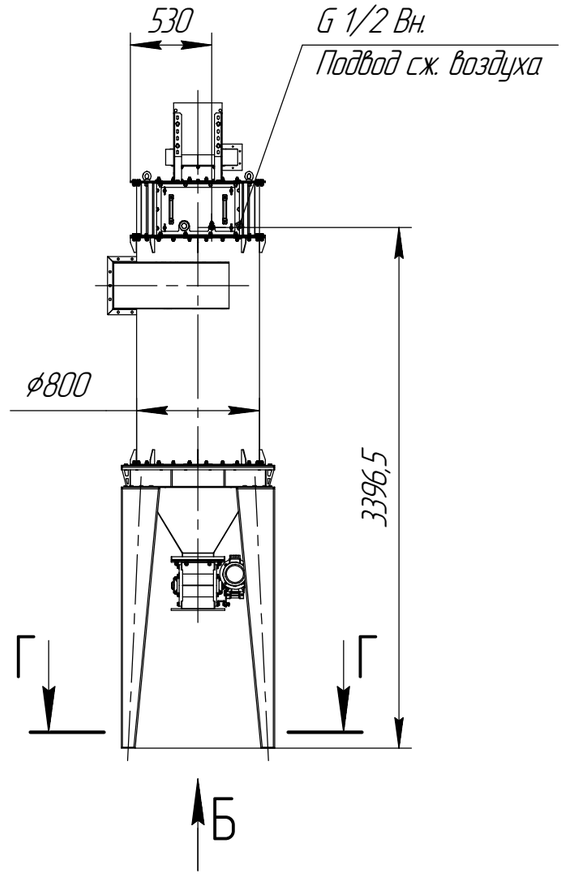

Г–Г(1:5)
4 места

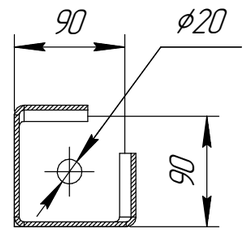

В(1:10)

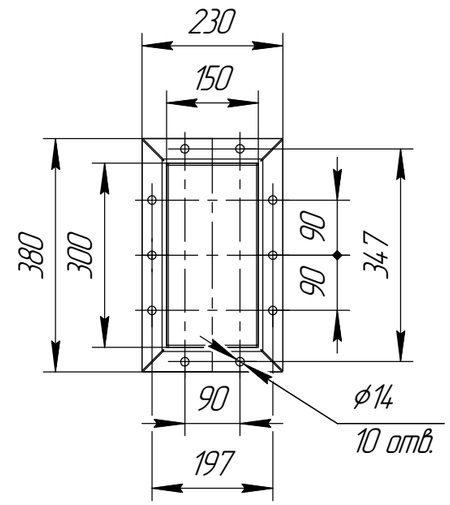

А(1:5)

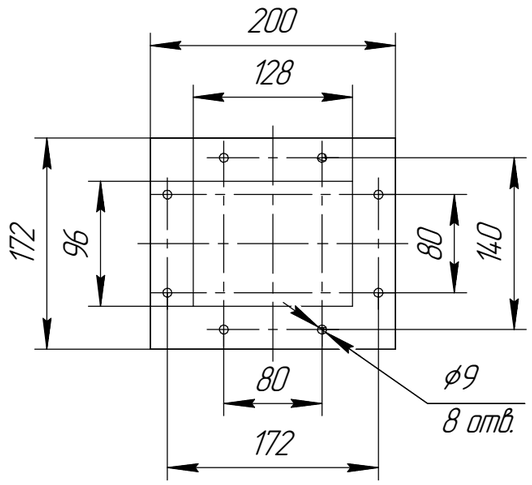

Б(1:10)

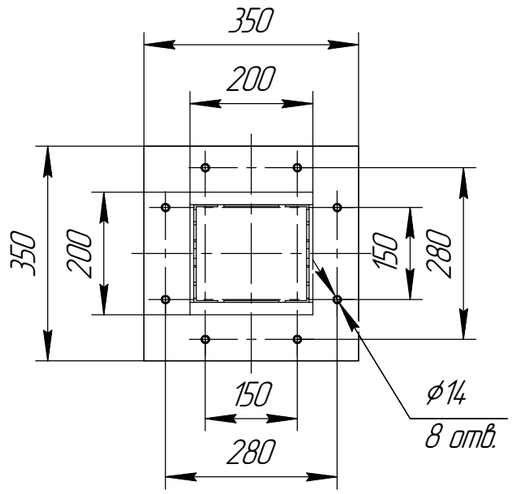

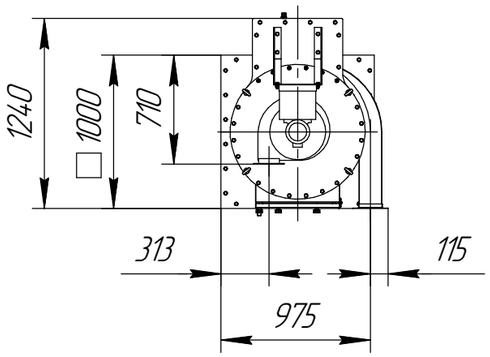

1 Размер для справок.
2 Масштаб (1:40).

Данный чертеж не связывает обязательством Производителя, поскольку основные характеристики оборудования остаются неизменными. Производитель сохраняет за собой право вносить любые модификации в узлы, детали и приспособления, как он считает необходимым для усовершенствования оборудования, для нужд производства или маркетинга без предварительного уведомления и без обязательства обновления чертежей во время внесения модификации.

Изм.	Лист	№ докум.	Подп.	Дата

РЦИЭ-ВЕНТ6 с шлюзовым затвором для выгрузки бункера

Лист

Копировал

Формат А3

Подп. и дата | Инв. № дубл. | Взам. инв. № | Подп. и дата | Инв. № подл.