СРФ15х2 с ручным затвором для выгрузки бункера

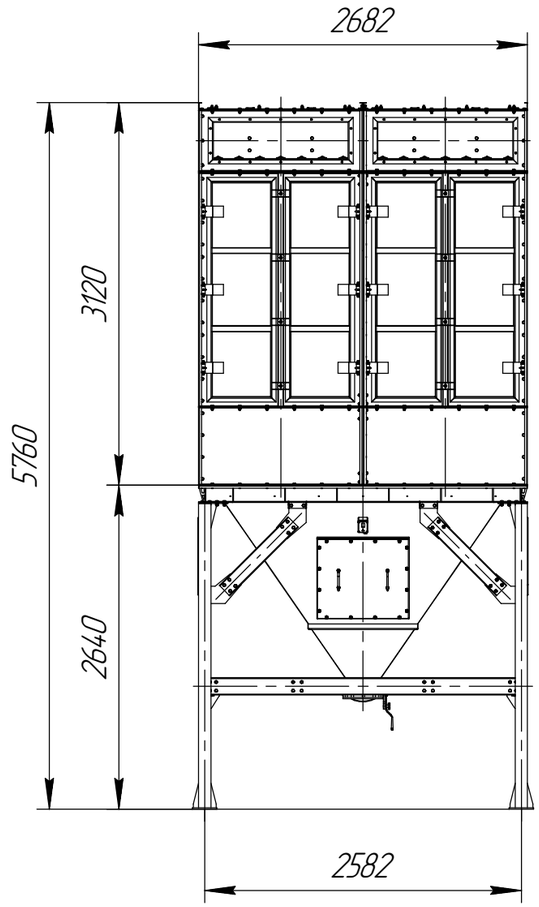


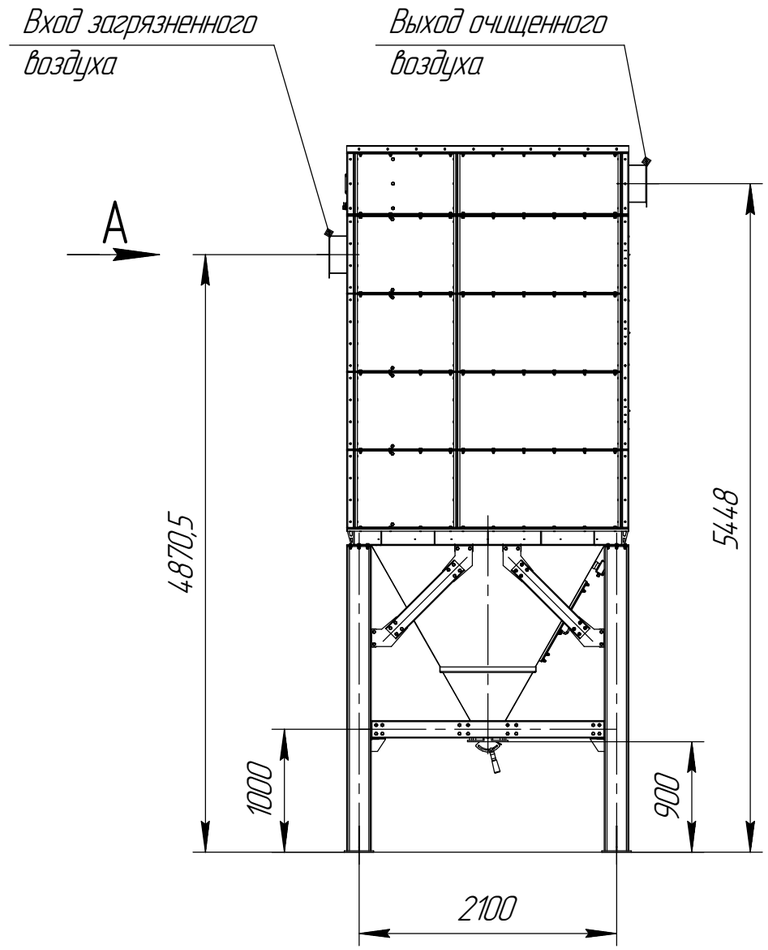


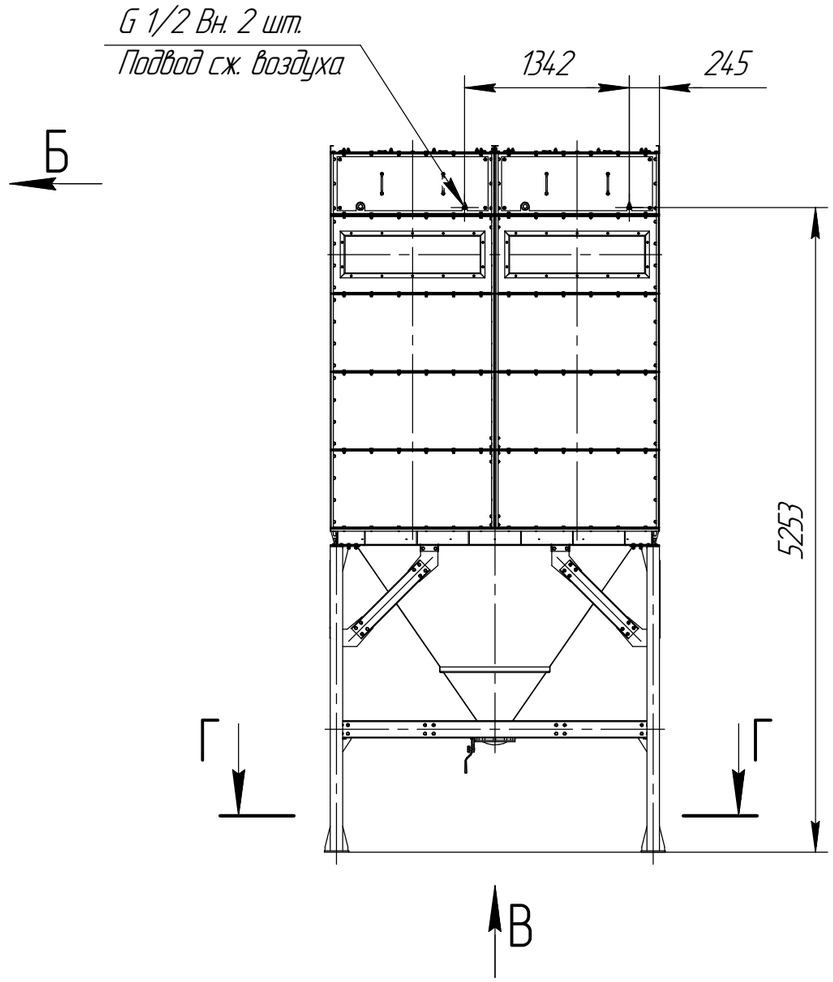


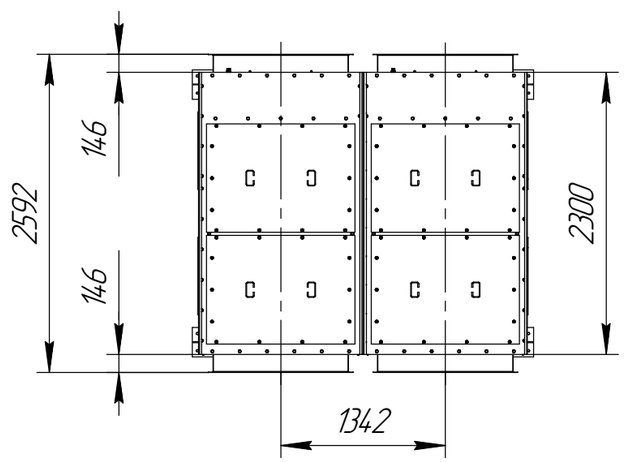


В(1:10)

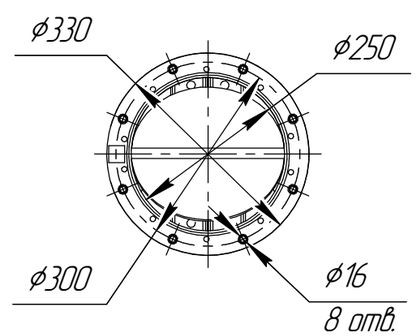


А,Б(1:15)
4 места

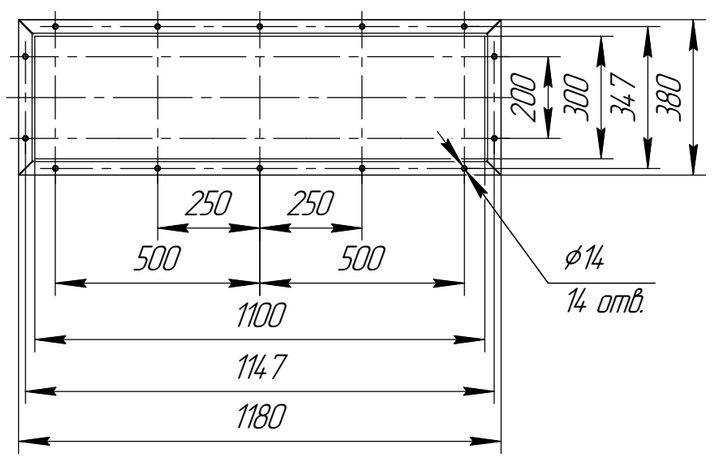


Г–Г(1:10)
4 места

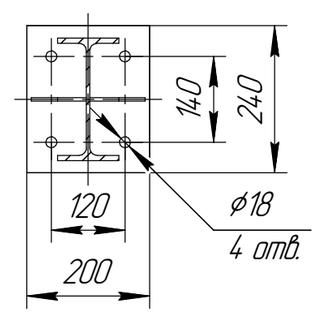


1 Размер для справок.
2 Масштаб (1:50).

Данный чертеж не связывает обязательством Производителя, поскольку основные характеристики оборудования остаются неизменными. Производитель сохраняет за собой право вносить любые модификации в узлы, детали и приспособления, как он считает необходимым для усовершенствования оборудования, для нужд производства или маркетинга без предварительного уведомления и без обязательства обновления чертежей во время внесения модификаций.

| Изм. | Лист | № докум. | Подп. | Дата |
|---|---|---|---|---|

СРФ15х2 с ручным затвором для выгрузки бункера

Лист

Копировал

Формат А3

Подп. и дата | Инв. № дубл. | Взам. инв. № | Подп. и дата | Инв. № подл.